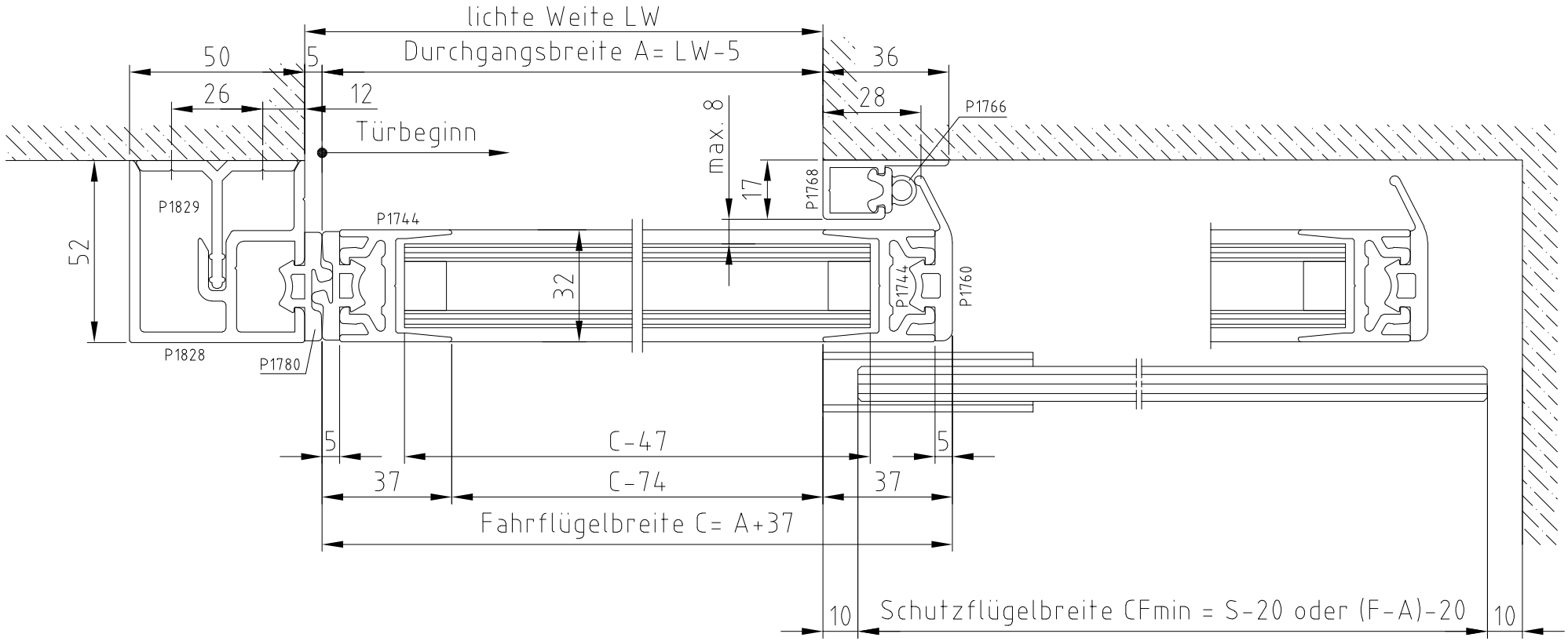

ANr.:	record	Maßstab	Farbe
Kunde:		ESTA 20 / 20 RED rechtsöffnend, Horizontalschnitt 32mm PS, Türflügel, Schutzflügel schiebbar, Sturzmontage	
Kom.:	Bearb. 18.08.20 DH	120-999000150	Blatt BI
ADM:	Gepr.	TECHNISCHE ÄNDERUNGEN VORBEHALTEN!	
	Dateiname A120-999000150_esta re_hor32 t sstg g pa		